仮設工作物　平面図・構造図

申請者　株式会社〇〇〇
代表〇〇　〇〇〇

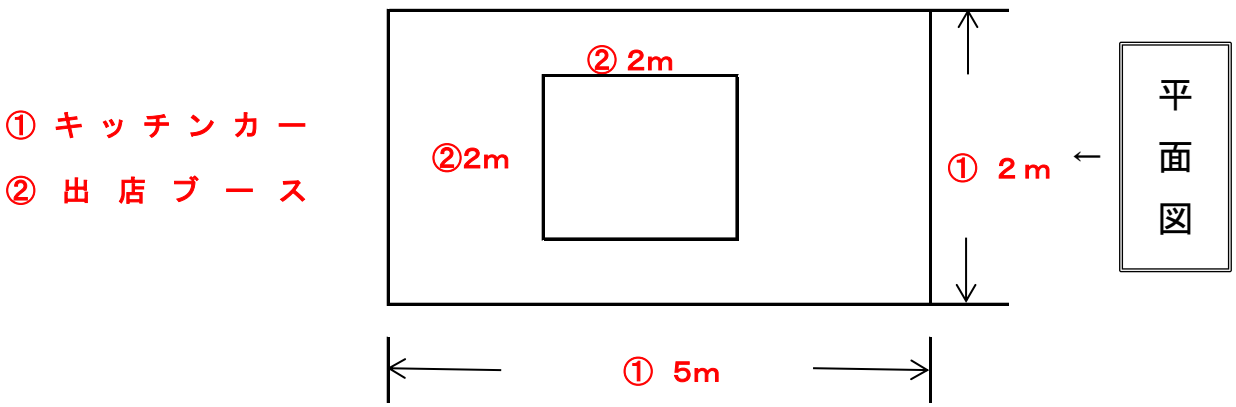

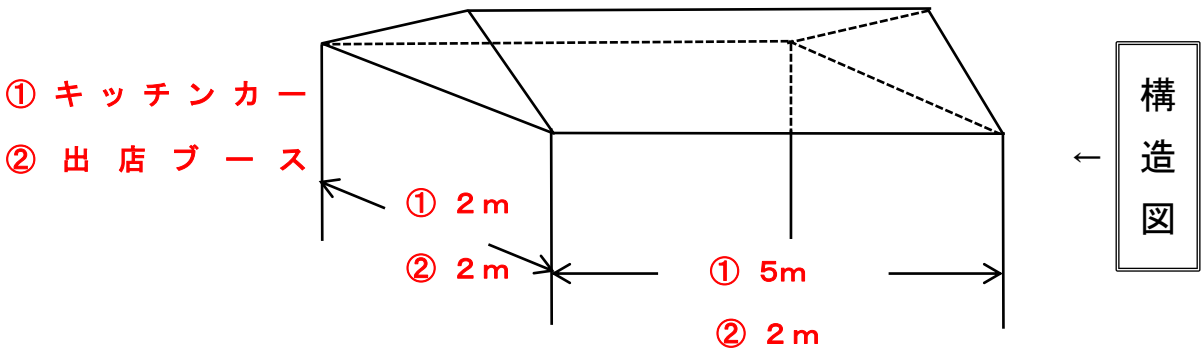

【占用面積の算定】

①	2 m	× 5 m	× 6台	＝	60 ㎡
②	2 m	× 2 m	× 30ブース	＝	120 ㎡
③		×	×	＝	
④		×	×	＝	
⑤		×	×	＝	

（占用面積合計）　180 ㎡ ≒ 180 ㎡
（※）
（小数点以下切り上げ）

【使用料の算定】

53 円　×　180 ㎡　×　1.10　＝　10, 494 円

（1円未満の端数切り捨て）